TÜRASAŞ ESKİŞEHİR BÖLGE MÜDÜRLÜĞÜ	TEKNİK BİLGİ	T.B **1534**			
		TADİLAT	B		
		TARİH	28.09.2020		
		İMZA	TÜRASAŞ		

KONU TLM16V185 Dizel Motorlarda Kullanılan Başlıklı Hortumlar İçin Yüksük

REFERANS DIN 7608

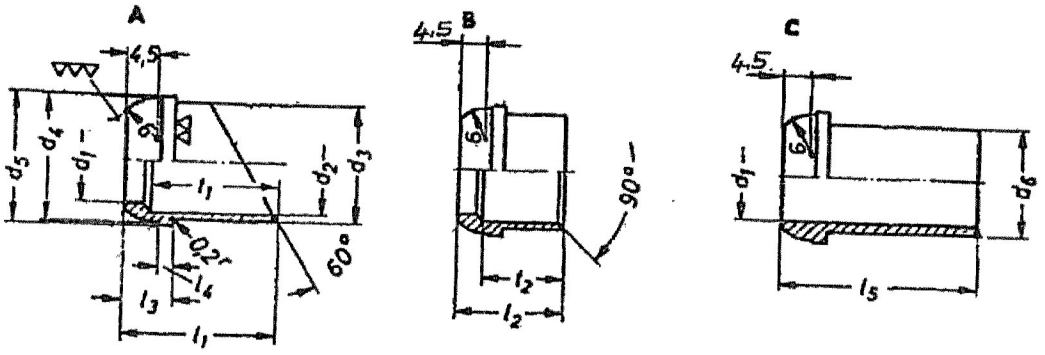

iç çap	d_1 +0,3	d_2	d_3 h11	d_4 h11	d_5 h12	d_6 h12	l_1 h14	l_2 h14	l_3 h15	l_4 h14	l_5 h14	t_1 H13	t_2 H13	Ağırlık kg Form A	Form B	Form C	Boru dış çapı
2	2	3,1 + 0,1	4,5	8	8,5	–	13	12	6	1	–	9	8	0,002	0,002	–	3
2,5	3	4,1 + 0,1	5,5	8	8,5	–	14	12	6	1	–	10	8	0,002	0,002	–	4
3	3	5,1 + 0,1	6,5	8	8,5	–	15	12	6	1	–	11	8	0,002	0,002	–	5
4	4	6,1 + 0,1	7,5	9	9,5	7	16	14	7	2	24	12	10	0,002	0,002	0,006	6
6	6	8,1 + 0,1	9,5	11	11,5	9	17	14	7	2	24	13	10	0,004	0,004	0,009	8
8	8	10,1 + 0,1	11,5	13	13,5	11	18	14	7	2	24	14	10	0,004	0,004	0,011	10
10	10	12,1 + 0,1	13,5	15	15,5	13	20	14	7	2	24	16	10	0,005	0,005	0,013	12
13	13	15,1 + 0,1	17	19	19,5	16	22	16	7	2	29	18	12	0,010	0,009	0,020	15
16	16	18,1 + 0,1	20	22	23	19	24	16	7	2	29	20	12	0,012	0,011	0,025	18
20	20	22,1 + 0,1	24	26	27	23	26	16	7	2	29	22	12	0,016	0,014	0,031	22
25	26	28,1 + 0,2	31	33	35	30	31	20	7	2	31	27	16	0,030	0,028	0,052	28
32	33	35,2 + 0,2	38	40	42	37	35	20	7	2	31	31	16	0,040	0,036	0,065	35
40	40	42,2 + 0,2	45	47	49	44	39	20	7	2	31	35	16	0,057	0,048	0,079	42
50	48	50,2 + 0,2	54	57	60	52	47	25	8	3	34	43	21	0,102	0,085	0,111	50
60	58	60,3 + 0,2	65	73	75	62	54	25	8	3	34	50	21	0,185	0,148	0,189	60

Malzeme :

Çelik : St37-2 DIN 17100 (7.85 gr/cm^3)

Alüminyum : AlMg5-AlMg3 (2.7 gr/cm^3)

Pirinç : Ms63 (8.5 gr/cm^3)

HAZIRLAYAN	ÜRÜN AR-GE / ÇEKEN ARAÇLAR ŞUBE MÜD.	TARİH	02.02.1998	SAYFA	1/1